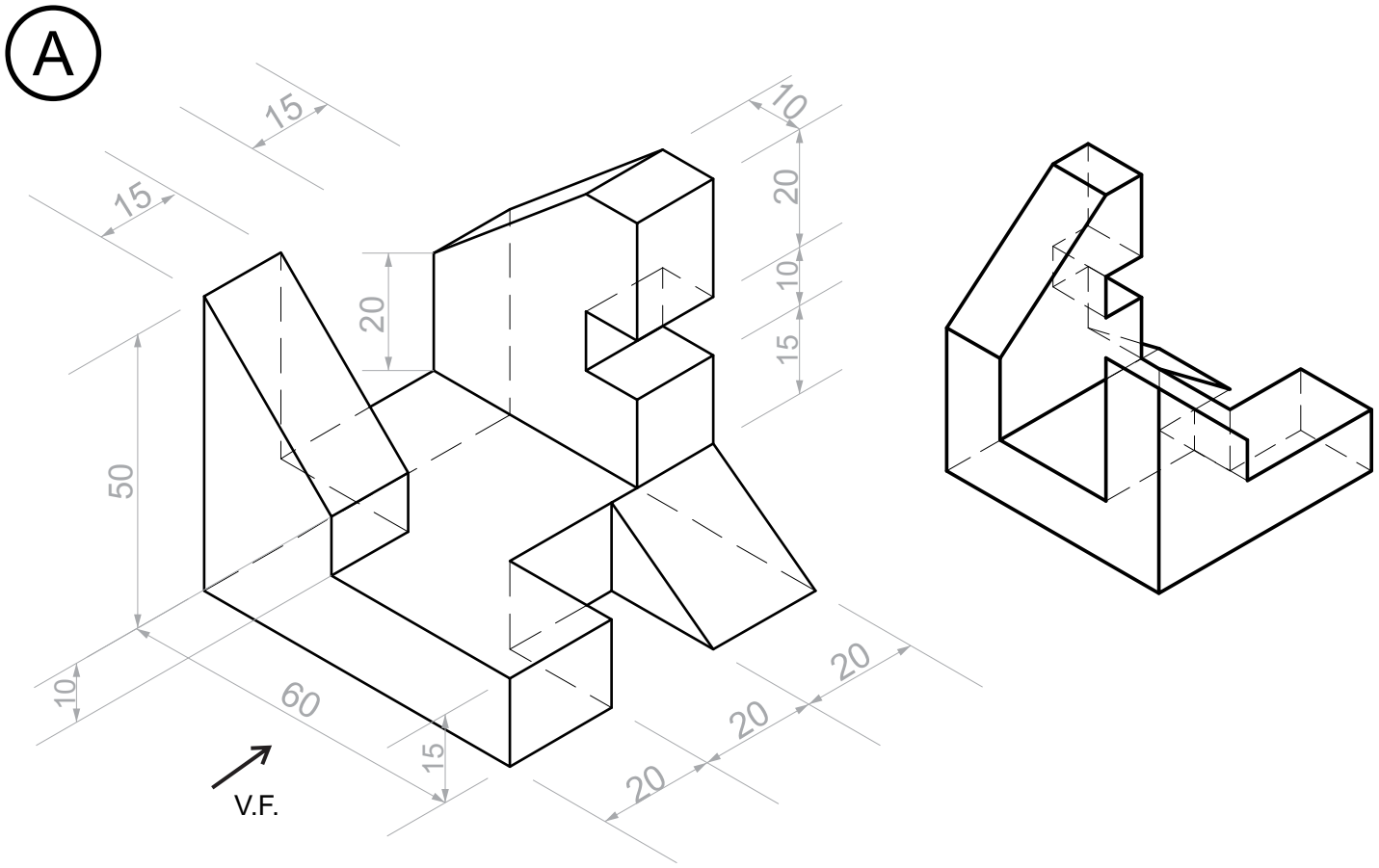

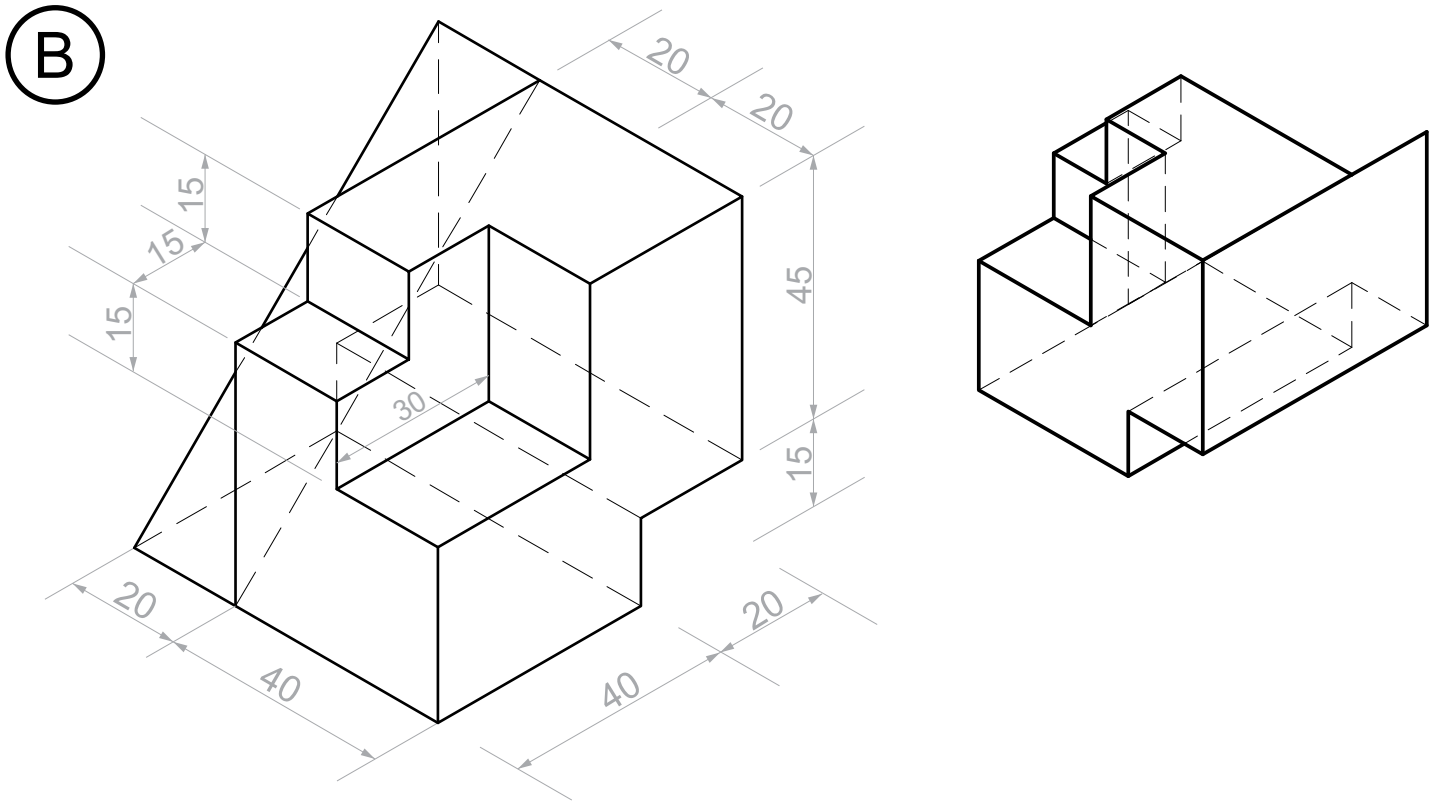

Colegio Del Prado - Dibujo Técnico II

Lamina Nº: 5	Profesor: Roberto Mas	
Tema:	Fecha inicio: 09/05/2024	
Curso:	Fecha entrega: 14/05/2024	
Nombre:	Firma:	